←これ、コンデンサね。

←灰色の破線は裏面を半田で繋ぐ。

ＮＧＰ２Ｄ Ｃケーブル
の黒い箱内部の
”ＣＯＮ１”　　→

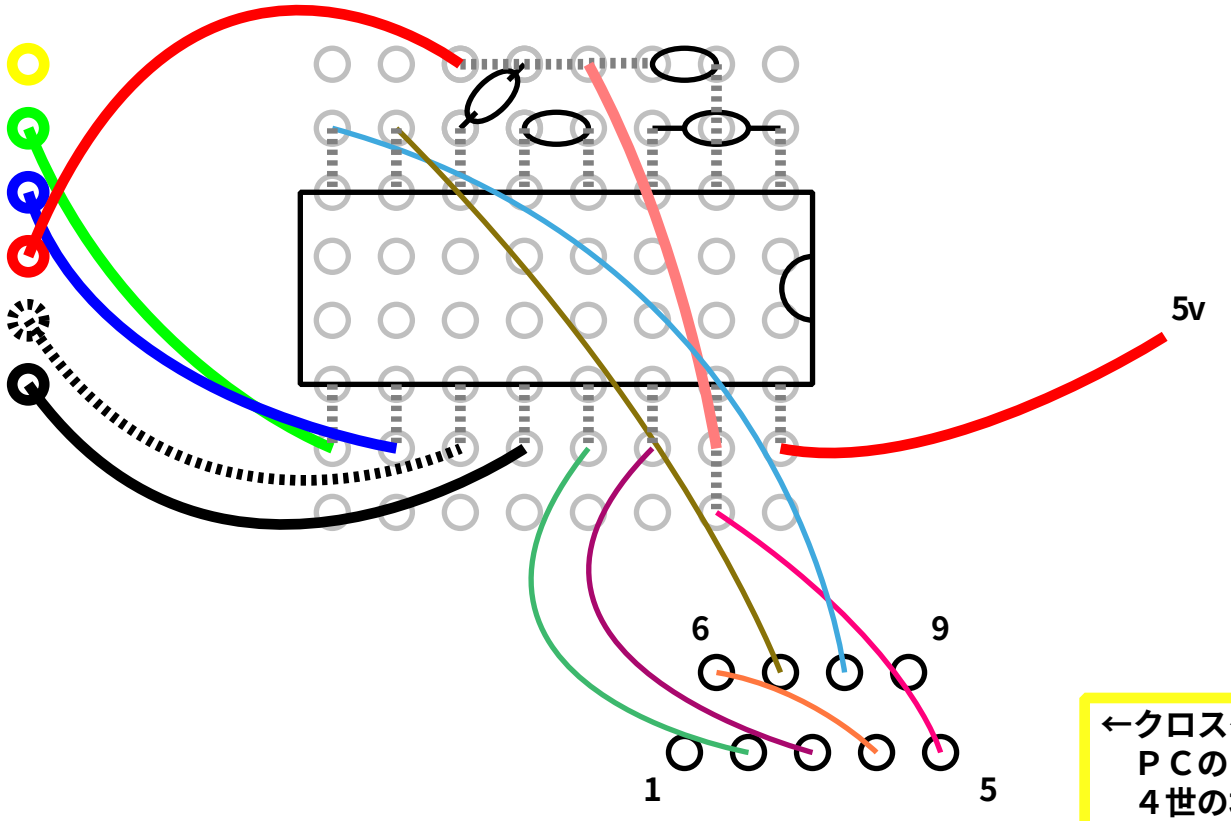

←クロスケーブルに繋いで
ＰＣのＣＯＭポートへ。
４世の場合はこれ自体が
ＰＣにささるのでこの段
階で２と３、７と８をそれぞ
れ入れ替えてクロス化し
てください。